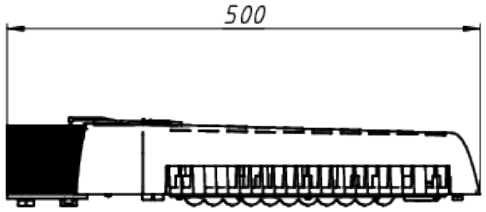

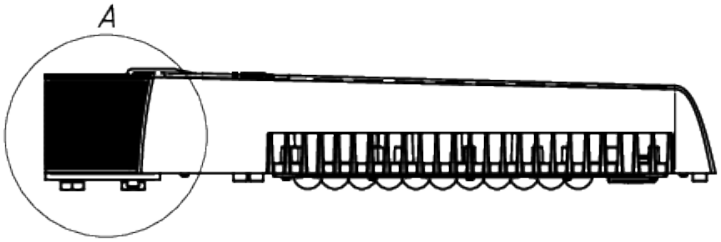

Вид – А

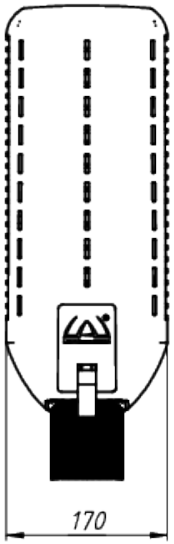

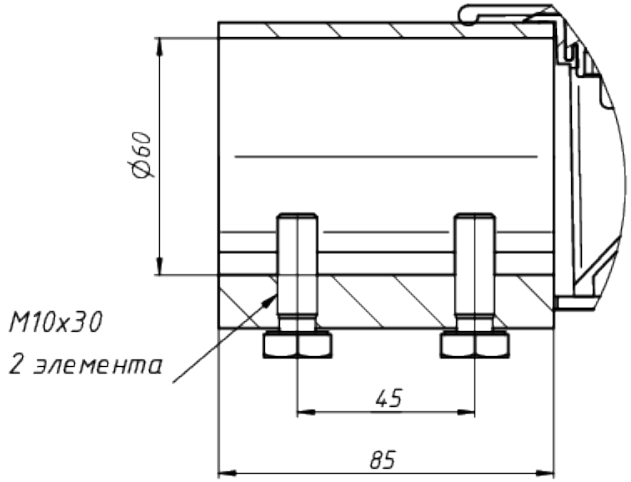

ЛАДЗАВОД СВЕТОТЕХНИКИ

*Документ сгенерирован автоматически. Дата генерации: 01-10-2024

Изм.	Лист	№ докум.	Подп.	Дата	LAD LED R500-2-10-6-110K	Лист 1